Łożysko kulkowe skośne 7206 BECBP SKF

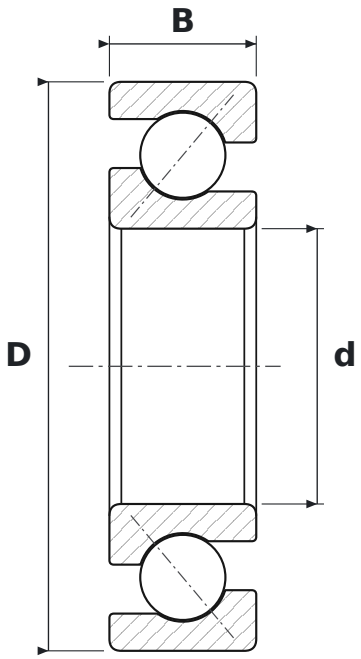

WYMIARY

d	średnica wewnętrzna	**30 mm**
D	średnica zewnętrzna	**62 mm**
B	szerokość	**16 mm**

CO ZNACZY OZNACZENIE 7206 BECBP

BE	kąt działania 40°, wykonanie wzmocnione
CB	łożysko do dowolnego zestawiania w pary; w układzie O lub X normalny luz osiowy (w łożysku dwurzędowym: kontrolowany luz osiowy)
P	koszyk z poliamidu PA66 wzmocnionego włóknem szklanym, prowadzony na elementach tocznych

PARAMETRY

Producent	**SKF**
Symbol producenta	**7206 BECBP**
Elementy toczne	**łożysko kulkowe jednorzędowe**
Masa	**0,188 kg**