Angular contact ball bearing 7206 BG KOYO

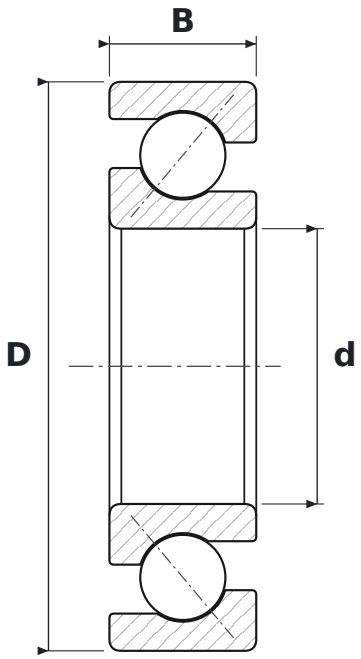

DIMENSIONS

d	bore diameter	**30 mm**
D	outside diameter	**62 mm**
B	width	**16 mm**

WHAT 7206 BG MEANS

B	40° contact angle
G	jednakowy występ czół po obu stronach pierścienia – do dowolnego zestawiania parami (zwykle luz C2)

SPECIFICATIONS

Manufacturer	**KOYO**
Manufacturer designation	**7206 BG**
Rolling elements	**single-row ball bearing**