CASTOMER

DATASHEET

Angular contact ball bearing 7206-B-MP-UA FAG

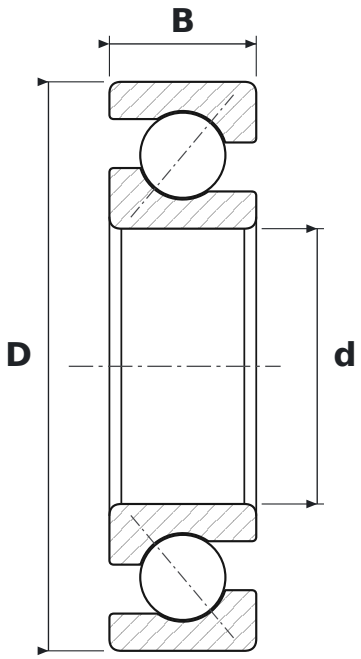

DIMENSIONS

d	bore diameter	**30 mm**
D	outside diameter	**62 mm**
B	width	**16 mm**

WHAT 7206-B-MP-UA MEANS

B	40° contact angle
MP	koszyk mosiężny masywny
UA	wykonanie uniwersalne do montażu parami – para z małym luzem osiowym w układzie O i X

SPECIFICATIONS

Manufacturer	**FAG**
Manufacturer designation	**7206-B-MP-UA**
Rolling elements	**single-row ball bearing**
Mass	**0.225 kg**