Łożysko kulkowe skośne 7206-B-XL-TVP-P5-UO FAG

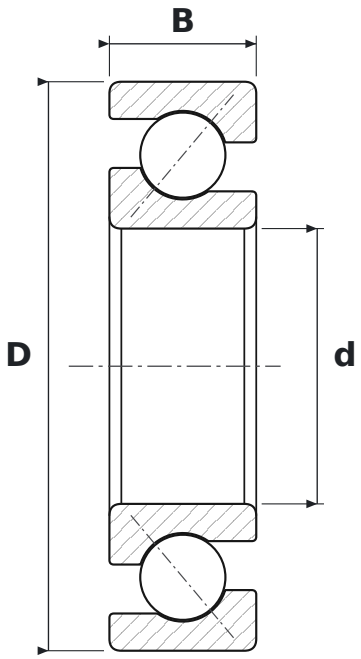

WYMIARY

d	średnica wewnętrzna	**30 mm**
D	średnica zewnętrzna	**62 mm**
B	szerokość	**16 mm**

CO ZNACZY OZNACZENIE 7206-B-XL-TVP-P5-UO

B	kąt działania 40°
XL	jakość X-life – mniejsza chropowatość i większa dokładność geometryczna bieżni, wyższa nośność i trwałość
TVP	koszyk poliamidowy okienkowy (FAG)
P5	klasa dokładności P5
UO	wykonanie uniwersalne do montażu parami – para bezluzowa w układzie O i X

PARAMETRY

Producent	**FAG**
Symbol producenta	**7206-B-XL-TVP-P5-UO**
Elementy toczne	**łożysko kulkowe jednorzędowe**
Masa	**0,208 kg**