Łożysko kulkowe skośne 7207-BE-TVP-2RSR NKE

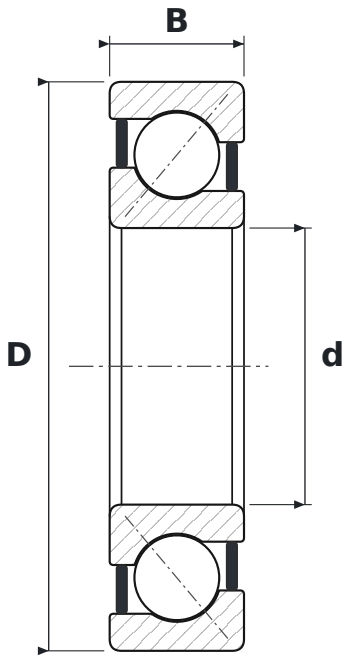

WYMIARY

d	średnica wewnętrzna	**35 mm**
D	średnica zewnętrzna	**72 mm**
B	szerokość	**17 mm**

CO ZNACZY OZNACZENIE 7207-BE-TVP-2RSR

BE	kąt działania 40°, wykonanie wzmocnione
TVP	koszyk poliamidowy okienkowy
2RSR	uszczelnienia gumowe (NBR) stykowe typu RSR, dwustronne – warga przylega promieniowo do szlifowanego obrzeża pierścienia wewnętrznego

PARAMETRY

Producent	**NKE**
Symbol producenta	**7207-BE-TVP-2RSR**
Elementy toczne	**łożysko kulkowe jednorzędowe**