CASTOMER

DATASHEET

Angular contact ball bearing 7207 BECBM SKF

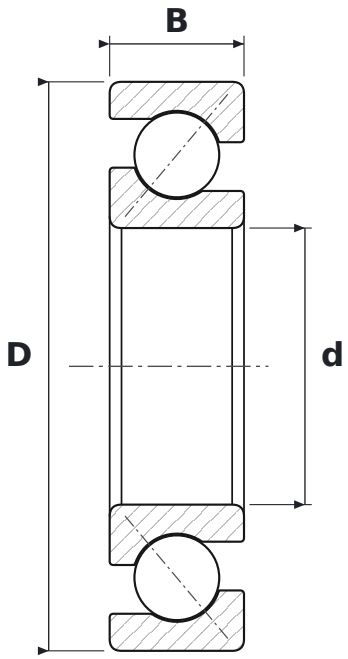

DIMENSIONS

d	bore diameter	**35 mm**
D	outside diameter	**72 mm**
B	width	**17 mm**

WHAT 7207 BECBM MEANS

BE	40° contact angle, reinforced design
CB	łożysko do dowolnego zestawiania w pary; w układzie O lub X normalny luz osiowy (w łożysku dwurzędowym: kontrolowany luz osiowy)
M	machined brass cage

SPECIFICATIONS

Manufacturer	**SKF**
Manufacturer designation	**7207 BECBM**
Rolling elements	**single-row ball bearing**
Mass	**0.301 kg**