Łożysko kulkowe skośne 7207 BEGATVP NKE

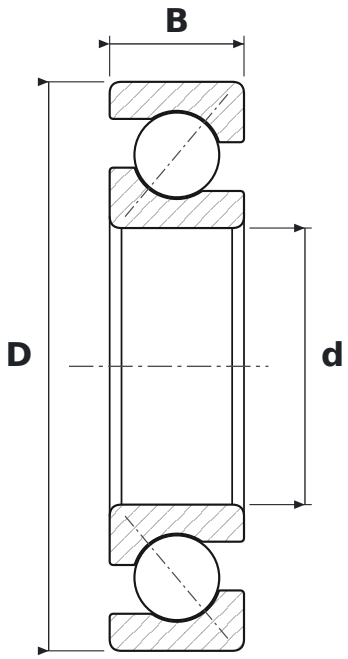

WYMIARY

d	średnica wewnętrzna	**35 mm**
D	średnica zewnętrzna	**72 mm**
B	szerokość	**17 mm**

CO ZNACZY OZNACZENIE 7207 BEGATVP

BE	kąt działania 40°, wykonanie wzmocnione
GA	wykonanie uniwersalne do montażu parami – para bez napięcia wstępnego lub z lekkim napięciem
TVP	koszyk poliamidowy okienkowy

PARAMETRY

Producent	**NKE**
Symbol producenta	**7207 BEGATVP**
Elementy toczne	**łożysko kulkowe jednorzędowe**
Masa	**0,3 kg**