# Łożysko kulkowe skośne 7207 BETVP NKE

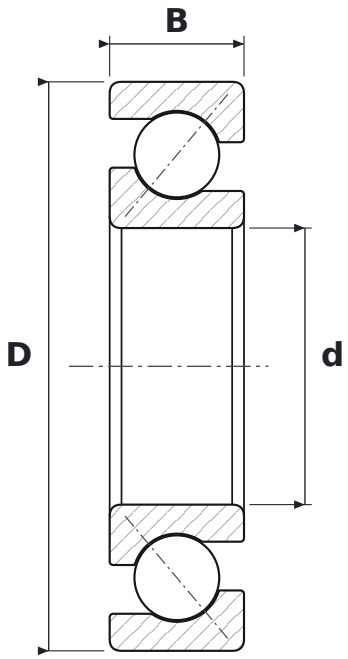


## WYMIARY

| | | |
|---|---|---|
| **d** | średnica wewnętrzna | **35 mm** |
| **D** | średnica zewnętrzna | **72 mm** |
| **B** | szerokość | **17 mm** |

## CO ZNACZY OZNACZENIE 7207 BETVP

| | |
|---|---|
| **BE** | kąt działania 40°, wykonanie wzmocnione |
| **TVP** | koszyk poliamidowy okienkowy |

## PARAMETRY

| | |
|---|---|
| Producent | **NKE** |
| Symbol producenta | **7207 BETVP** |
| Elementy toczne | **łożysko kulkowe jednorzędowe** |
| Masa | **0,3 kg** |