Łożysko kulkowe skośne 7207-B-XL-JP FAG

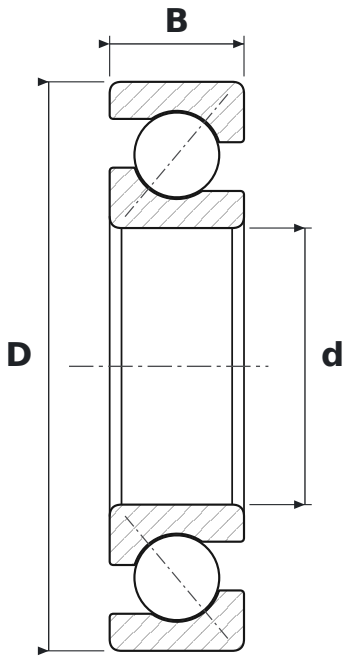

WYMIARY

d	średnica wewnętrzna	**35 mm**
D	średnica zewnętrzna	**72 mm**
B	szerokość	**17 mm**

CO ZNACZY OZNACZENIE 7207-B-XL-JP

B	kąt działania 40°
XL	jakość X-life – mniejsza chropowatość i większa dokładność geometryczna bieżni, wyższa nośność i trwałość
JP	koszyk z blachy stalowej

PARAMETRY

Producent	**FAG**
Symbol producenta	**7207-B-XL-JP**
Elementy toczne	**łożysko kulkowe jednorzędowe**