Łożysko kulkowe skośne 7213 B NACHI

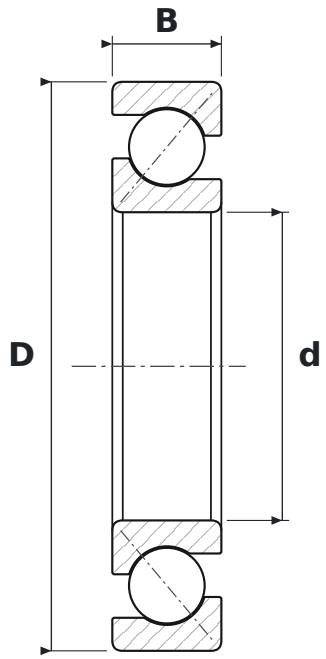

WYMIARY

d	średnica wewnętrzna	**65 mm**
D	średnica zewnętrzna	**120 mm**
B	szerokość	**23 mm**

PARAMETRY

Producent	**NACHI**
Symbol producenta	**7213 B**
Elementy toczne	**łożysko kulkowe jednorzędowe**
B	**kąt działania 40°**
Uszczelnienie	**otwarte – bez uszczelnień**
Luz promieniowy	**CN – normalny**