Łożysko kulkowe skośne 7213-BE-MP NKE

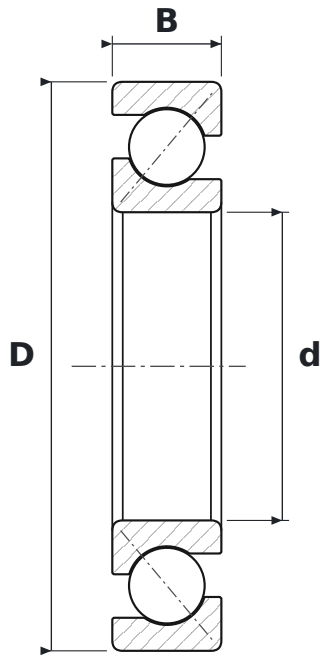

WYMIARY

d	średnica wewnętrzna	**65 mm**
D	średnica zewnętrzna	**120 mm**
B	szerokość	**23 mm**

CO ZNACZY OZNACZENIE 7213-BE-MP

BE	kąt działania 40°, wykonanie wzmocnione
MP	koszyk mosiężny masywny

PARAMETRY

Producent	**NKE**
Symbol producenta	**7213-BE-MP**
Elementy toczne	**łożysko kulkowe jednorzędowe**