Łożysko kulkowe skośne 7213 BECBJ SKF

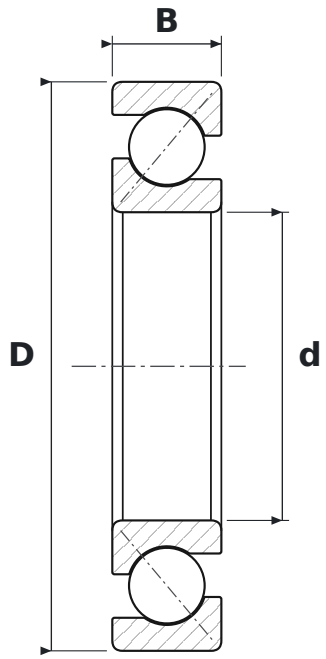

WYMIARY

d	średnica wewnętrzna	**65 mm**
D	średnica zewnętrzna	**120 mm**
B	szerokość	**23 mm**

CO ZNACZY OZNACZENIE 7213 BECBJ

BE	kąt działania 40°, wykonanie wzmocnione
CB	łożysko do dowolnego zestawiania w pary; w układzie O lub X normalny luz osiowy (w łożysku dwurzędowym: kontrolowany luz osiowy)
J	koszyk stalowy tłoczony

PARAMETRY

Producent	**SKF**
Symbol producenta	**7213 BECBJ**
Elementy toczne	**łożysko kulkowe jednorzędowe**
Masa	**1,036 kg**