Angular contact ball bearing 7213 BECBP SKF

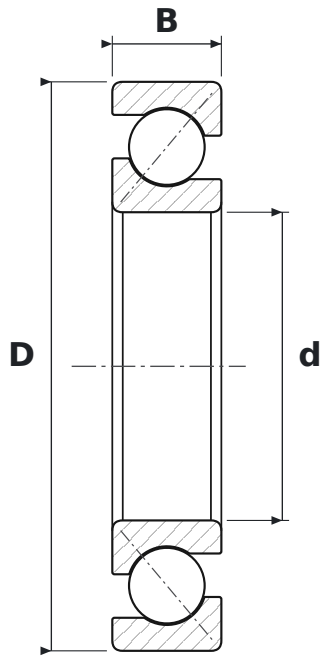

DIMENSIONS

d	bore diameter	**65 mm**
D	outside diameter	**120 mm**
B	width	**23 mm**

WHAT 7213 BECBP MEANS

BE	40° contact angle, reinforced design
CB	łożysko do dowolnego zestawiania w pary; w układzie O lub X normalny luz osiowy (w łożysku dwurzędowym: kontrolowany luz osiowy)
P	koszyk z poliamidu PA66 wzmocnionego włóknem szklanym, prowadzony na elementach tocznych

SPECIFICATIONS

Manufacturer	**SKF**
Manufacturer designation	**7213 BECBP**
Rolling elements	**single-row ball bearing**
Mass	**1.008 kg**