Łożysko kulkowe skośne 7213 BEP SKF

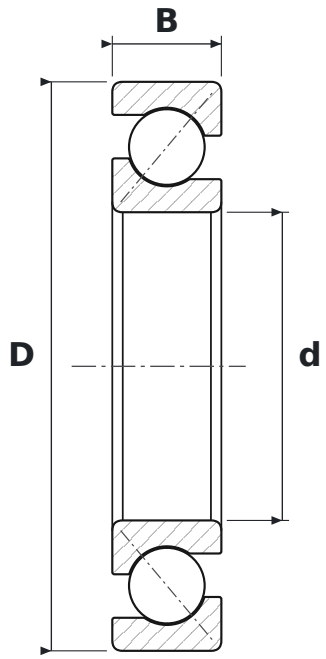

WYMIARY

d	średnica wewnętrzna	**65 mm**
D	średnica zewnętrzna	**120 mm**
B	szerokość	**23 mm**

PARAMETRY

Producent	**SKF**
Symbol producenta	**7213 BEP**
Elementy toczne	**łożysko kulkowe jednorzędowe**
BEP	**kąt działania 40°, wzmocnione, koszyk poliamidowy**
Uszczelnienie	**otwarte – bez uszczelnień**
Luz promieniowy	**CN – normalny**