Łożysko kulkowe skośne 7226 BCBM SKF

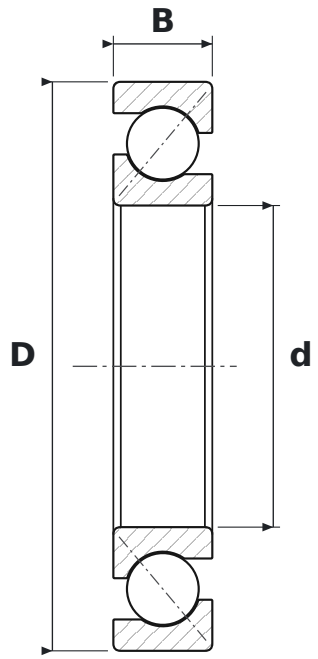

WYMIARY

d	średnica wewnętrzna	**130 mm**
D	średnica zewnętrzna	**230 mm**
B	szerokość	**40 mm**

CO ZNACZY OZNACZENIE 7226 BCBM

B	kąt działania 40°
CB	łożysko do dowolnego zestawiania w pary; w układzie O lub X normalny luz osiowy (w łożysku dwurzędowym: kontrolowany luz osiowy)
M	koszyk mosiężny masywny

PARAMETRY

Producent	**SKF**
Symbol producenta	**7226 BCBM**
Elementy toczne	**łożysko kulkowe jednorzędowe**
Masa	**6,763 kg**