Łożysko kulkowe skośne 7226-B-MP-UA FAG

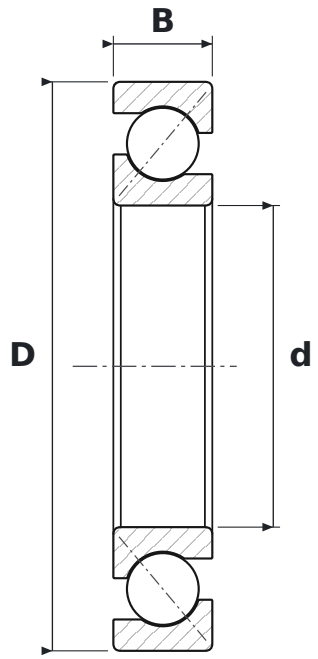

WYMIARY

d	średnica wewnętrzna	**130 mm**
D	średnica zewnętrzna	**230 mm**
B	szerokość	**40 mm**

CO ZNACZY OZNACZENIE 7226-B-MP-UA

B	kąt działania 40°
MP	koszyk mosiężny masywny
UA	wykonanie uniwersalne do montażu parami – para z małym luzem osiowym w układzie O i X

PARAMETRY

Producent	**FAG**
Symbol producenta	**7226-B-MP-UA**
Elementy toczne	**łożysko kulkowe jednorzędowe**
Masa	**6,92 kg**