Łożysko kulkowe skośne 7306 B KOYO

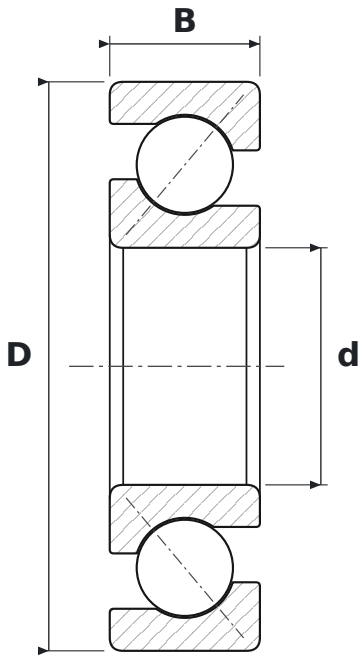

WYMIARY

d	średnica wewnętrzna	**30 mm**
D	średnica zewnętrzna	**72 mm**
B	szerokość	**19 mm**

PARAMETRY

Producent	**KOYO**
Symbol producenta	**7306 B**
Elementy toczne	**łożysko kulkowe jednorzędowe**
B	**kąt działania 40°**
Uszczelnienie	**otwarte – bez uszczelnień**
Luz promieniowy	**CN – normalny**