Łożysko kulkowe skośne 7306 BEGAP SKF

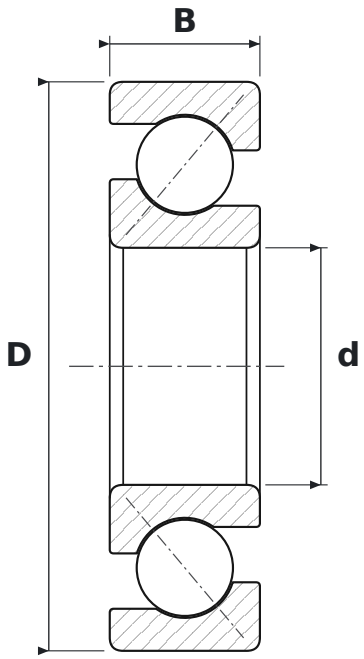

WYMIARY

d	średnica wewnętrzna	**30 mm**
D	średnica zewnętrzna	**72 mm**
B	szerokość	**19 mm**

CO ZNACZY OZNACZENIE 7306 BEGAP

BE	kąt działania 40°, wykonanie wzmocnione
GA	łożysko do dowolnego zestawiania w pary; w układzie O lub X lekkie napięcie wstępne
P	koszyk z poliamidu PA66 wzmocnionego włóknem szklanym, prowadzony na elementach tocznych

PARAMETRY

Producent	**SKF**
Symbol producenta	**7306 BEGAP**
Elementy toczne	**łożysko kulkowe jednorzędowe**
Masa	**0,34 kg**