Angular contact ball bearing 7306-B-XL-TVP FAG

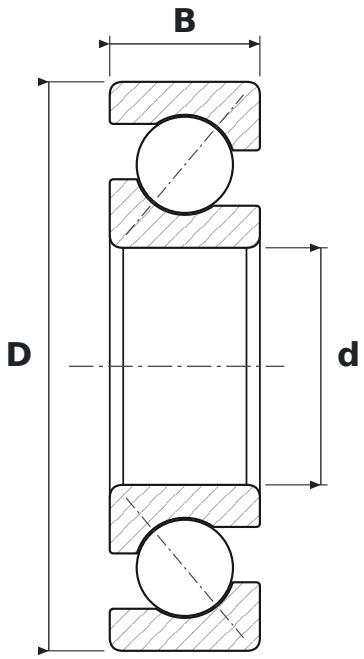

DIMENSIONS

d	bore diameter	**30 mm**
D	outside diameter	**72 mm**
B	width	**19 mm**

WHAT 7306-B-XL-TVP MEANS

B	40° contact angle
XL	jakość X-life – mniejsza chropowatość i większa dokładność geometryczna bieżni, wyższa nośność i trwałość
TVP	polyamide window cage (FAG)

SPECIFICATIONS

Manufacturer	**FAG**
Manufacturer designation	**7306-B-XL-TVP**
Rolling elements	**single-row ball bearing**
Mass	**0.342 kg**