Łożysko kulkowe skośne 7309 BECBJ SKF

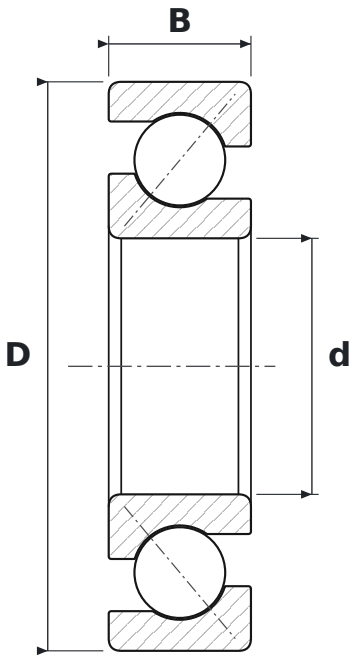

WYMIARY

d	średnica wewnętrzna	**45 mm**
D	średnica zewnętrzna	**100 mm**
B	szerokość	**25 mm**

CO ZNACZY OZNACZENIE 7309 BECBJ

BE	kąt działania 40°, wykonanie wzmocnione
CB	łożysko do dowolnego zestawiania w pary; w układzie O lub X normalny luz osiowy (w łożysku dwurzędowym: kontrolowany luz osiowy)
J	koszyk stalowy tłoczony

PARAMETRY

Producent	**SKF**
Symbol producenta	**7309 BECBJ**
Elementy toczne	**łożysko kulkowe jednorzędowe**