Łożysko kulkowe skośne 7309 BETVP NKE

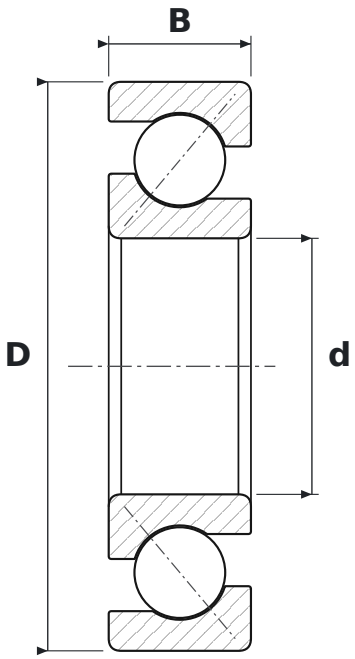

WYMIARY

d	średnica wewnętrzna	**45 mm**
D	średnica zewnętrzna	**100 mm**
B	szerokość	**25 mm**

CO ZNACZY OZNACZENIE 7309 BETVP

BE	kąt działania 40°, wykonanie wzmocnione
TVP	koszyk poliamidowy okienkowy

PARAMETRY

Producent	**NKE**
Symbol producenta	**7309 BETVP**
Elementy toczne	**łożysko kulkowe jednorzędowe**
Masa	**0,84 kg**