Łożysko kulkowe skośne 7309-B-XL-JP-UO FAG

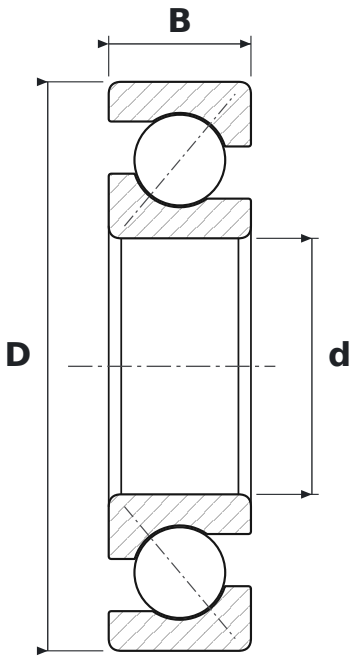

WYMIARY

d	średnica wewnętrzna	**45 mm**
D	średnica zewnętrzna	**100 mm**
B	szerokość	**25 mm**

CO ZNACZY OZNACZENIE 7309-B-XL-JP-UO

B	kąt działania 40°
XL	jakość X-life – mniejsza chropowatość i większa dokładność geometryczna bieżni, wyższa nośność i trwałość
JP	koszyk z blachy stalowej
UO	wykonanie uniwersalne do montażu parami – para bezluzowa w układzie O i X

PARAMETRY

Producent	**FAG**
Symbol producenta	**7309-B-XL-JP-UO**
Elementy toczne	**łożysko kulkowe jednorzędowe**
Masa	**0,9 kg**