Angular contact ball bearing 7309-B-XL-TVP-UO FAG

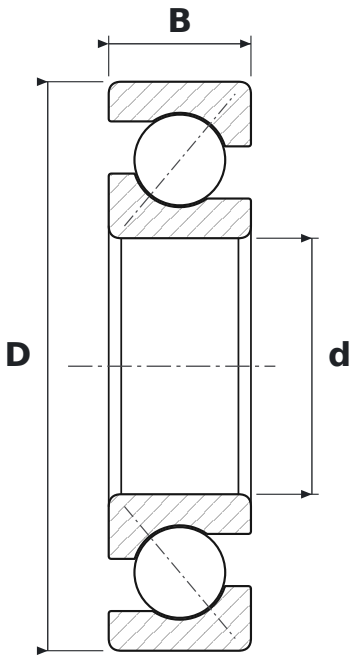

DIMENSIONS

d	bore diameter	**45 mm**
D	outside diameter	**100 mm**
B	width	**25 mm**

WHAT 7309-B-XL-TVP-UO MEANS

B	40° contact angle
XL	jakość X-life – mniejsza chropowatość i większa dokładność geometryczna bieżni, wyższa nośność i trwałość
TVP	polyamide window cage (FAG)
UO	wykonanie uniwersalne do montażu parami – para bezluzowa w układzie O i X

SPECIFICATIONS

Manufacturer	**FAG**
Manufacturer designation	**7309-B-XL-TVP-UO**
Rolling elements	**single-row ball bearing**