Łożysko kulkowe skośne 7311 BEAT85 NSK

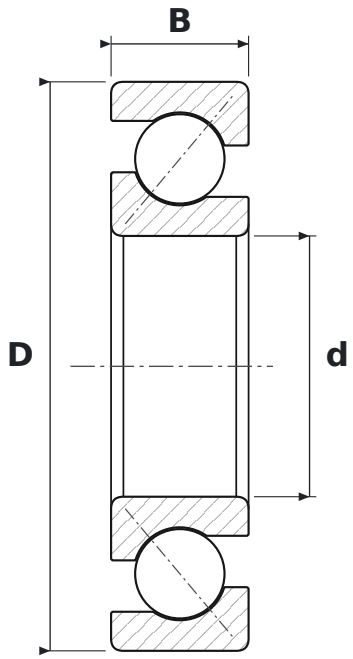

WYMIARY

d	średnica wewnętrzna	**55 mm**
D	średnica zewnętrzna	**120 mm**
B	szerokość	**29 mm**

PARAMETRY

Producent	**NSK**
Symbol producenta	**7311 BEAT85**
Elementy toczne	**łożysko kulkowe jednorzędowe**
BE	**kąt działania 40°, wykonanie wzmocnione**
Uszczelnienie	**otwarte – bez uszczelnień**
Luz promieniowy	**CN – normalny**