Łożysko kulkowe skośne 7311 BEC86P SKF

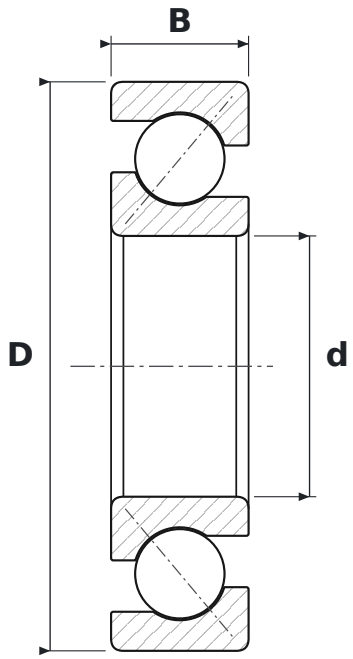

WYMIARY

d	średnica wewnętrzna	**55 mm**
D	średnica zewnętrzna	**120 mm**
B	szerokość	**29 mm**

PARAMETRY

Producent	**SKF**
Symbol producenta	**7311 BEC86P**
Elementy toczne	**łożysko kulkowe jednorzędowe**
BE	**kąt działania 40°, wykonanie wzmocnione**
Uszczelnienie	**otwarte – bez uszczelnień**
Luz promieniowy	**CN – normalny**