Łożysko kulkowe skośne 7311 BEGBM SKF

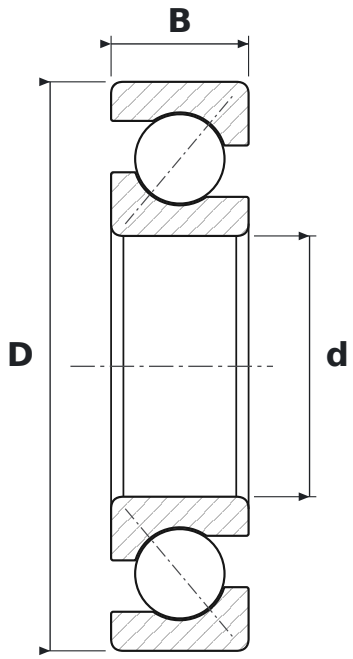

WYMIARY

d	średnica wewnętrzna	**55 mm**
D	średnica zewnętrzna	**120 mm**
B	szerokość	**29 mm**

CO ZNACZY OZNACZENIE 7311 BEGBM

BE	kąt działania 40°, wykonanie wzmocnione
GB	łożysko do dowolnego zestawiania w pary; w układzie O lub X umiarkowane napięcie wstępne
M	koszyk mosiężny masywny

PARAMETRY

Producent	**SKF**
Symbol producenta	**7311 BEGBM**
Elementy toczne	**łożysko kulkowe jednorzędowe**
Masa	**1,494 kg**