Łożysko kulkowe skośne 7311 BEP SKF

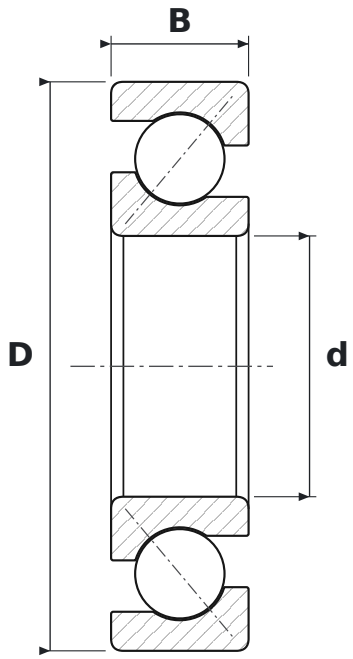

WYMIARY

d	średnica wewnętrzna	**55 mm**
D	średnica zewnętrzna	**120 mm**
B	szerokość	**29 mm**

PARAMETRY

Producent	**SKF**
Symbol producenta	**7311 BEP**
Elementy toczne	**łożysko kulkowe jednorzędowe**
BEP	**kąt działania 40°, wzmocnione, koszyk poliamidowy**
Uszczelnienie	**otwarte – bez uszczelnień**
Luz promieniowy	**CN – normalny**
Masa	**1,338 kg**