Łożysko kulkowe skośne 7311-B-XL-TVP FAG

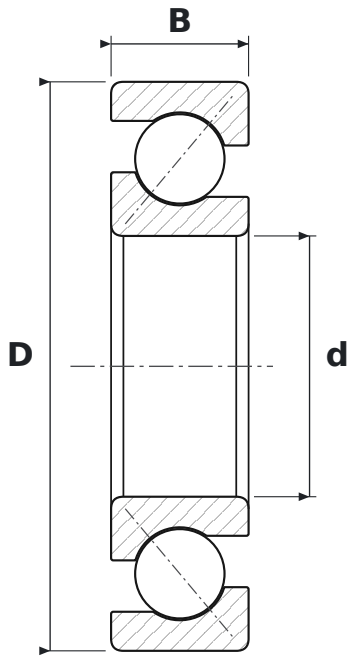

WYMIARY

d	średnica wewnętrzna	**55 mm**
D	średnica zewnętrzna	**120 mm**
B	szerokość	**29 mm**

CO ZNACZY OZNACZENIE 7311-B-XL-TVP

B	kąt działania 40°
XL	jakość X-life – mniejsza chropowatość i większa dokładność geometryczna bieżni, wyższa nośność i trwałość
TVP	koszyk poliamidowy okienkowy (FAG)

PARAMETRY

Producent	**FAG**
Symbol producenta	**7311-B-XL-TVP**
Elementy toczne	**łożysko kulkowe jednorzędowe**
Masa	**1,38 kg**