Łożysko kulkowe zwykłe AKL5 INA

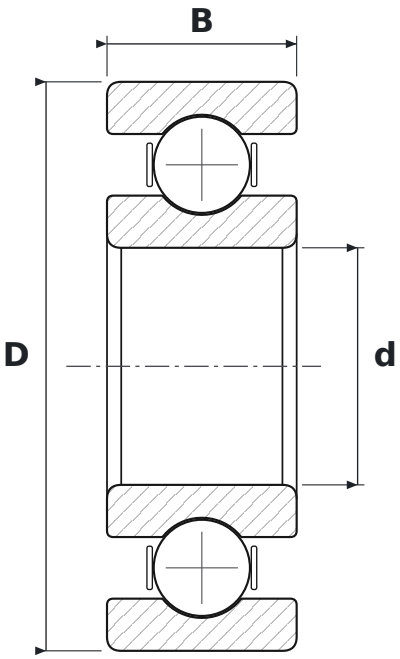

WYMIARY

d	średnica wewnętrzna	**5 mm**
D	średnica zewnętrzna	**12 mm**
B	szerokość	**4 mm**

PARAMETRY

Producent	**INA**
Symbol producenta	**AKL5**
Elementy toczne	**łożysko kulkowe jednorzędowe**
Luz promieniowy	**CN – normalny**