Łożysko kulkowe zwykłe AKL7 INA

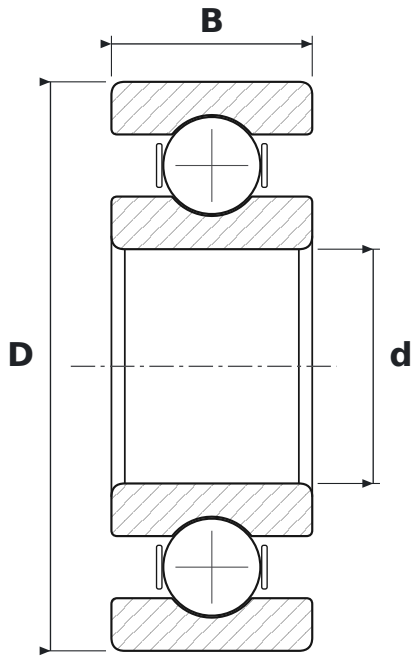

WYMIARY

d	średnica wewnętrzna	**7 mm**
D	średnica zewnętrzna	**17 mm**
B	szerokość	**6 mm**

PARAMETRY

Producent	**INA**
Symbol producenta	**AKL7**
Elementy toczne	**łożysko kulkowe jednorzędowe**
Luz promieniowy	**CN – normalny**