Łożysko do śruby kulowej BSF2068-DDUDTHP3 NSK

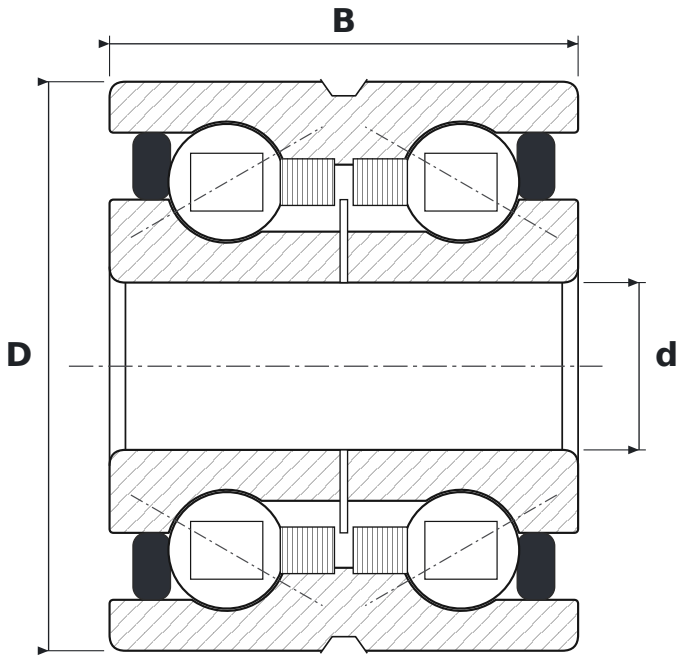

WYMIARY

d	średnica wewnętrzna	**20 mm**
D	średnica zewnętrzna	**68 mm**
B	szerokość	**56 mm**

PARAMETRY

Producent	**NSK**
Symbol producenta	**BSF2068-DDUDTHP3**
Elementy toczne	**łożysko kulkowe dwurzędowe**
Kąt działania	**60°**
2RS	**uszczelnienia gumowe stykowe, dwustronne**
Luz promieniowy	**CN – normalny**
Masa	**1,187 kg**