Łożysko do śruby kulowej BSF30100 DDUHP2BDT NSK

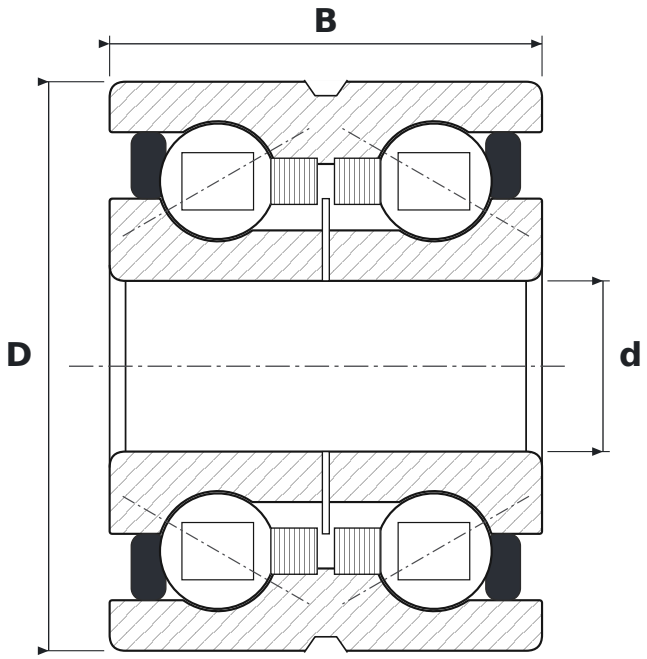

WYMIARY

d	średnica wewnętrzna	**30 mm**
D	średnica zewnętrzna	**100 mm**
B	szerokość	**76 mm**

PARAMETRY

Producent	**NSK**
Symbol producenta	**BSF30100 DDUHP2BDT**
Elementy toczne	**łożysko kulkowe dwurzędowe**
Kąt działania	**60°**
2RS	**uszczelnienia gumowe stykowe, dwustronne**
P2	**klasa dokładności P2 (najwyższa)**
B	**kąt działania 40°**
Luz promieniowy	**CN – normalny**