Łożysko do śruby kulowej BSF40115 ADDUHP2B NSK

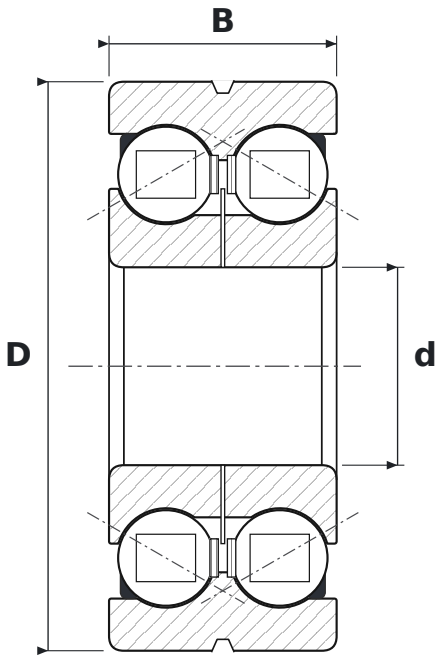

WYMIARY

d	średnica wewnętrzna	**40 mm**
D	średnica zewnętrzna	**115 mm**
B	szerokość	**46 mm**

PARAMETRY

Producent	**NSK**
Symbol producenta	**BSF40115 ADDUHP2B**
Elementy toczne	**łożysko kulkowe dwurzędowe**
Kąt działania	**60°**
2RS	**uszczelnienia gumowe stykowe, dwustronne**
P2	**klasa dokładności P2 (najwyższa)**
B	**kąt działania 40°**
Luz promieniowy	**CN – normalny**