Łożysko do śruby kulowej BSF50115-DDUHP2B NSK

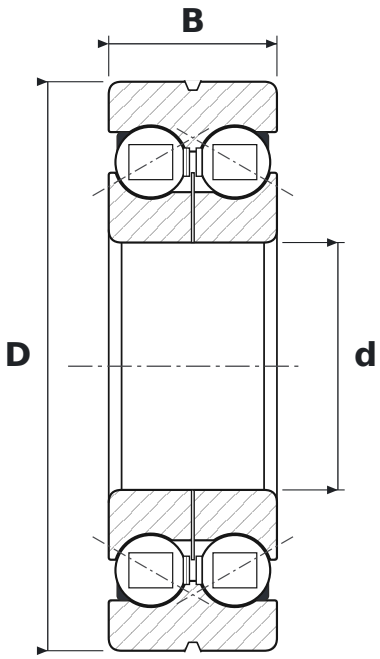

WYMIARY

d	średnica wewnętrzna	**50 mm**
D	średnica zewnętrzna	**115 mm**
B	szerokość	**34 mm**

PARAMETRY

Producent	**NSK**
Symbol producenta	**BSF50115-DDUHP2B**
Elementy toczne	**łożysko kulkowe dwurzędowe**
Kąt działania	**60°**
2RS	**uszczelnienia gumowe stykowe, dwustronne**
P2	**klasa dokładności P2 (najwyższa)**
B	**kąt działania 40°**
Luz promieniowy	**CN – normalny**
Masa	**1,9 kg**