Łożysko kulkowe zwykłe E2.6306-2Z/C3 SKF

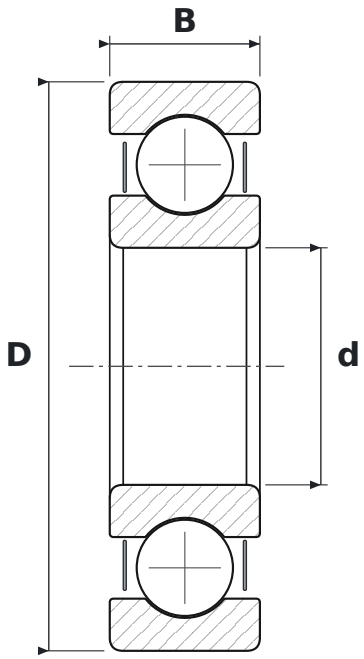

WYMIARY

d	średnica wewnętrzna	**30 mm**
D	średnica zewnętrzna	**72 mm**
B	szerokość	**19 mm**

PARAMETRY

Producent	**SKF**
Symbol producenta	**E2.6306-2Z/C3**
Elementy toczne	**łożysko kulkowe jednorzędowe**
2Z	**blaszki ochronne, dwustronne**
C3	**luz promieniowy zwiększony**
Nośność dynamiczna C	**29,6 kN**
Nośność statyczna C0	**16 kN**