Łożysko kulkowe zwykłe F688 ZEN

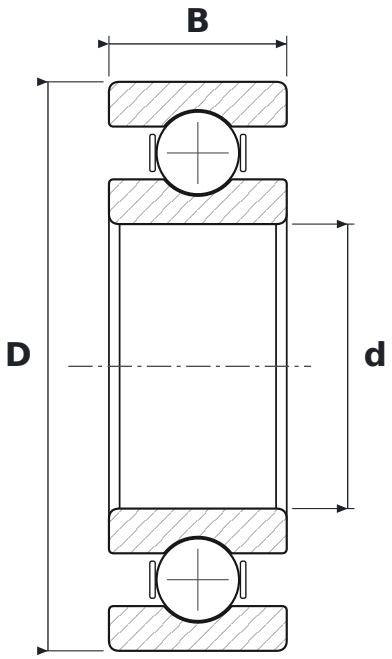

WYMIARY

d	średnica wewnętrzna	**8 mm**
D	średnica zewnętrzna	**16 mm**
B	szerokość	**5 mm**

PARAMETRY

Producent	**ZEN**
Symbol producenta	**F688**
Elementy toczne	**łożysko kulkowe jednorzędowe**
Uszczelnienie	**otwarte – bez uszczelnień**
Luz promieniowy	**CN – normalny**
Masa	**0,004 kg**