Łożysko kulkowe zwykłe LJ3/4-2RSR NKE

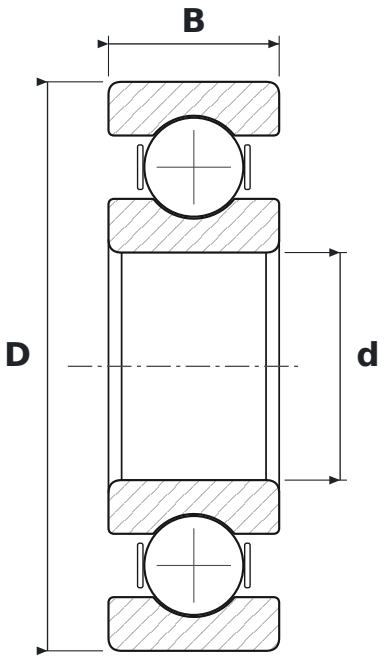

WYMIARY

d	średnica wewnętrzna	**19,05 mm**
D	średnica zewnętrzna	**47,63 mm**
B	szerokość	**14,29 mm**

PARAMETRY

Producent	**NKE**
Symbol producenta	**LJ3/4-2RSR**
Elementy toczne	**łożysko kulkowe jednorzędowe**
Luz promieniowy	**CN – normalny**
Masa	**0,109 kg**