Łożysko kulkowe zwykłe MR115-2Z ZEN

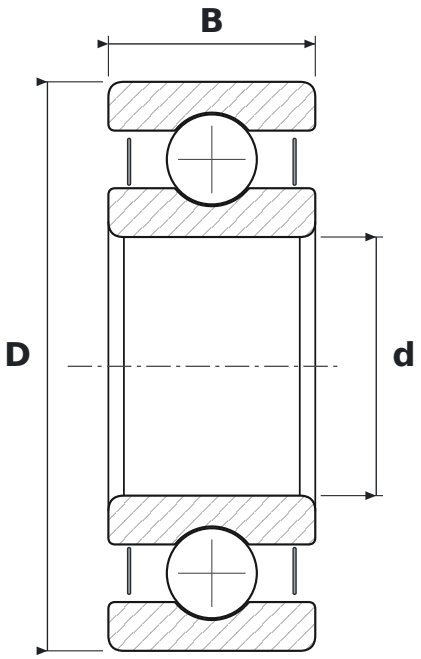

WYMIARY

d	średnica wewnętrzna	**5 mm**
D	średnica zewnętrzna	**11 mm**
B	szerokość	**4 mm**

PARAMETRY

Producent	**ZEN**
Symbol producenta	**MR115-2Z**
Elementy toczne	**łożysko kulkowe jednorzędowe**
2Z	**blaszki ochronne, dwustronne**
Luz promieniowy	**CN – normalny**
Masa	**0,001 kg**