# Łożysko kulkowe zwykłe MR126-2Z ZEN

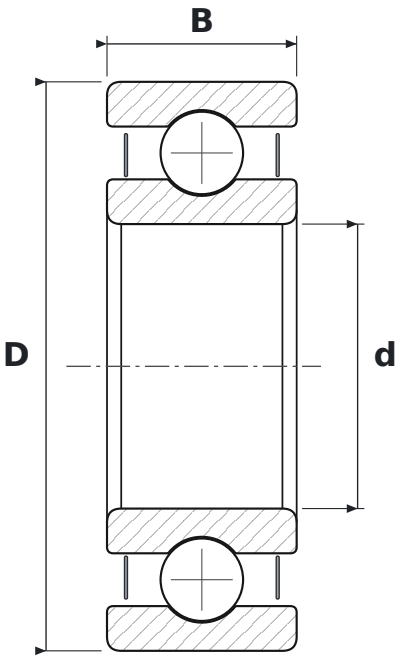


## WYMIARY

| | | |
|---|---|---|
| **d** | średnica wewnętrzna | **6 mm** |
| **D** | średnica zewnętrzna | **12 mm** |
| **B** | szerokość | **4 mm** |

## PARAMETRY

| | |
|---|---|
| Producent | **ZEN** |
| Symbol producenta | **MR126-2Z** |
| Elementy toczne | **łożysko kulkowe jednorzędowe** |
| 2Z | **blaszki ochronne, dwustronne** |
| Luz promieniowy | **CN – normalny** |
| Masa | **0,002 kg** |