Angular contact ball bearing QJ226 N2MAC3 SKF

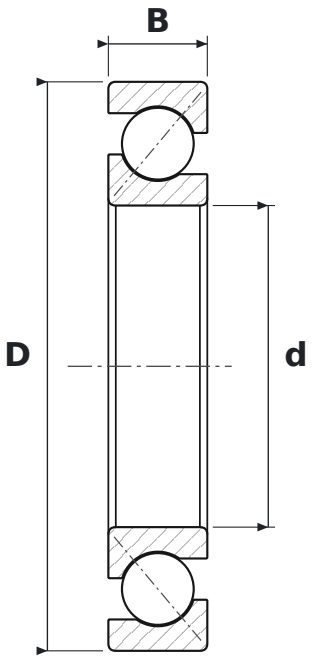

DIMENSIONS

d	bore diameter	**130 mm**
D	outside diameter	**230 mm**
B	width	**40 mm**

WHAT QJ226 N2MAC3 MEANS

N2	dwa wycięcia ustalające w czole pierścienia zewnętrznego, rozstawione co 180°
MA	machined brass cage, outer ring centred
C3	luz osiowy większy od normalnego

SPECIFICATIONS

Manufacturer	**SKF**
Manufacturer designation	**QJ226 N2MAC3**
Rolling elements	**single-row ball bearing**
Mass	**7.582 kg**