Łożysko kulkowe skośne QJ309-MPA-C3 FAG

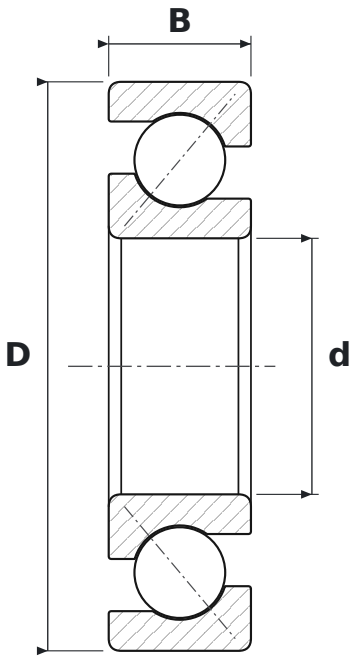

WYMIARY

d	średnica wewnętrzna	**45 mm**
D	średnica zewnętrzna	**100 mm**
B	szerokość	**25 mm**

CO ZNACZY OZNACZENIE QJ309-MPA-C3

MPA	koszyk mosiężny masywny (łożyska czteropunktowe QJ)
C3	luz promieniowy zwiększony

PARAMETRY

Producent	**FAG**
Symbol producenta	**QJ309-MPA-C3**
Elementy toczne	**łożysko kulkowe jednorzędowe**
Masa	**1,02 kg**