Łożysko kulkowe skośne QJ309-XL-TVP-C3 FAG

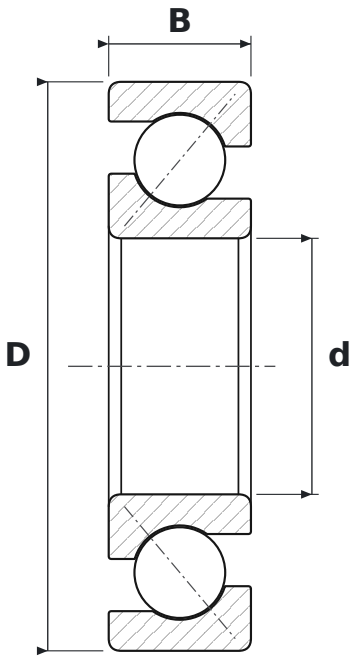

WYMIARY

d	średnica wewnętrzna	**45 mm**
D	średnica zewnętrzna	**100 mm**
B	szerokość	**25 mm**

CO ZNACZY OZNACZENIE QJ309-XL-TVP-C3

XL	jakość X-life – mniejsza chropowatość i większa dokładność geometryczna bieżni, wyższa nośność i trwałość
TVP	koszyk poliamidowy okienkowy (FAG)
C3	luz promieniowy zwiększony

PARAMETRY

Producent	**FAG**
Symbol producenta	**QJ309-XL-TVP-C3**
Elementy toczne	**łożysko kulkowe jednorzędowe**