Angular contact ball bearing QJ311 N2MAC3 SKF

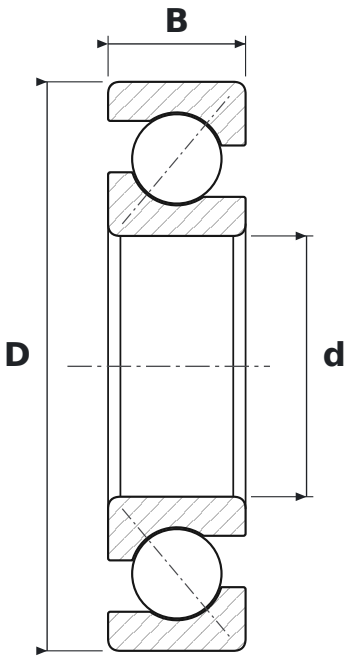

DIMENSIONS

d	bore diameter	**55 mm**
D	outside diameter	**120 mm**
B	width	**29 mm**

WHAT QJ311 N2MAC3 MEANS

N2	dwa wycięcia ustalające w czole pierścienia zewnętrznego, rozstawione co 180°
MA	machined brass cage, outer ring centred
C3	luz osiowy większy od normalnego

SPECIFICATIONS

Manufacturer	**SKF**
Manufacturer designation	**QJ311 N2MAC3**
Rolling elements	**single-row ball bearing**
Mass	**1.68 kg**