Łożysko kulkowe zwykłe R22-2Z ZEN

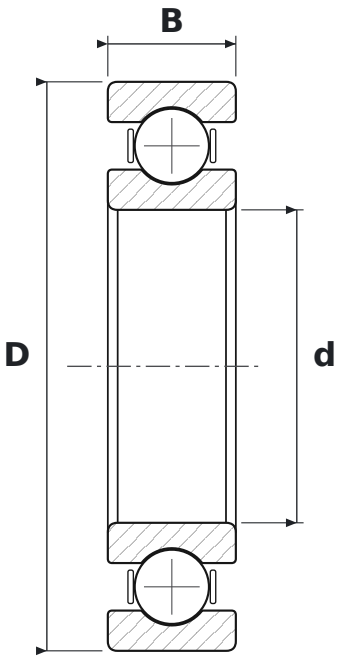

WYMIARY

d	średnica wewnętrzna	**34,93 mm**
D	średnica zewnętrzna	**63,5 mm**
B	szerokość	**14,29 mm**

PARAMETRY

Producent	**ZEN**
Symbol producenta	**R22-2Z**
Elementy toczne	**łożysko kulkowe jednorzędowe**
Luz promieniowy	**CN – normalny**
Masa	**0,162 kg**