Łożysko kulkowe zwykłe RLS10 ZEN

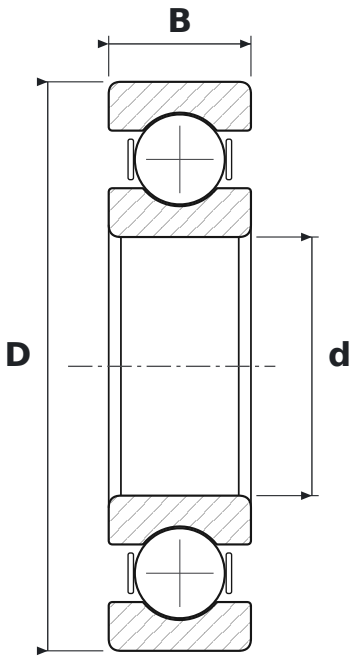

WYMIARY

d	średnica wewnętrzna	**31,75 mm**
D	średnica zewnętrzna	**69,85 mm**
B	szerokość	**17,46 mm**

PARAMETRY

Producent	**ZEN**
Symbol producenta	**RLS10**
Elementy toczne	**łożysko kulkowe jednorzędowe**
Luz promieniowy	**CN – normalny**
Masa	**0,31 kg**