Łożysko kulkowe zwykłe RMS10-2RS ZEN

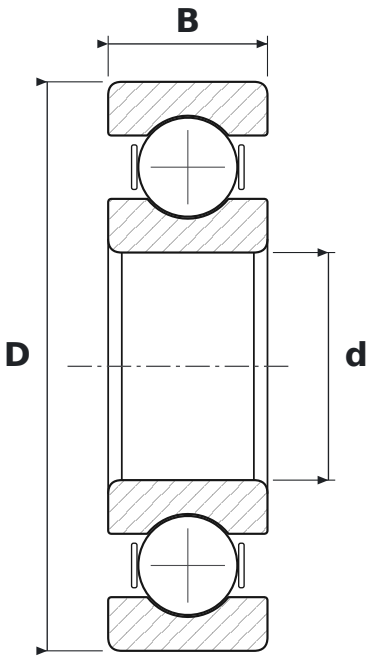

WYMIARY

d	średnica wewnętrzna	**31,75 mm**
D	średnica zewnętrzna	**79,38 mm**
B	szerokość	**22,23 mm**

PARAMETRY

Producent	**ZEN**
Symbol producenta	**RMS10-2RS**
Elementy toczne	**łożysko kulkowe jednorzędowe**
Luz promieniowy	**CN – normalny**
Masa	**0,51 kg**