Łożysko kulkowe zwykłe S16003-2Z ZEN

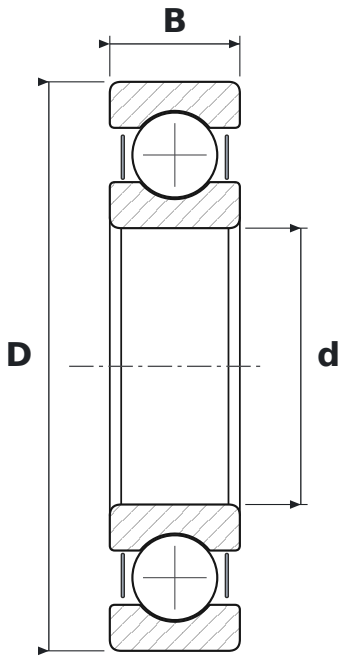

WYMIARY

d	średnica wewnętrzna	**17 mm**
D	średnica zewnętrzna	**35 mm**
B	szerokość	**8 mm**

PARAMETRY

Producent	**ZEN**
Symbol producenta	**S16003-2Z**
Elementy toczne	**łożysko kulkowe jednorzędowe**
2Z	**blaszki ochronne, dwustronne**
Luz promieniowy	**CN – normalny**
Cechy	**Nierdzewne**
Masa	**0,032 kg**