Łożysko kulkowe wzdłużne S51207 ZEN

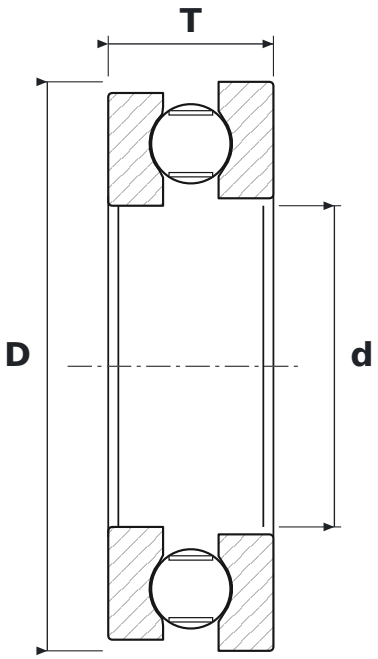

WYMIARY

d	średnica wewnętrzna	**35 mm**
D	średnica zewnętrzna	**62 mm**
T	wysokość łożyska	**18 mm**

PARAMETRY

Producent	**ZEN**
Symbol producenta	**S51207**
Elementy toczne	**łożysko kulkowe jednorzędowe**
Cechy	**Nierdzewne**