Łożysko kulkowe wzdłużne S51210 ZEN

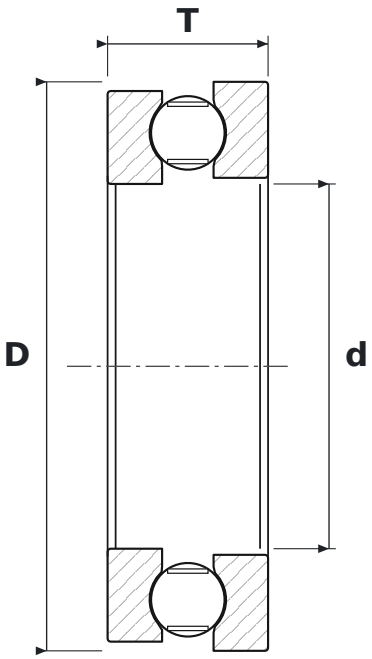

WYMIARY

d	średnica wewnętrzna	**50 mm**
D	średnica zewnętrzna	**78 mm**
T	wysokość łożyska	**22 mm**

PARAMETRY

Producent	**ZEN**
Symbol producenta	**S51210**
Elementy toczne	**łożysko kulkowe jednorzędowe**
Cechy	**Nierdzewne**
Masa	**0,346 kg**