Łożysko kulkowe wzdłużne S51211 ZEN

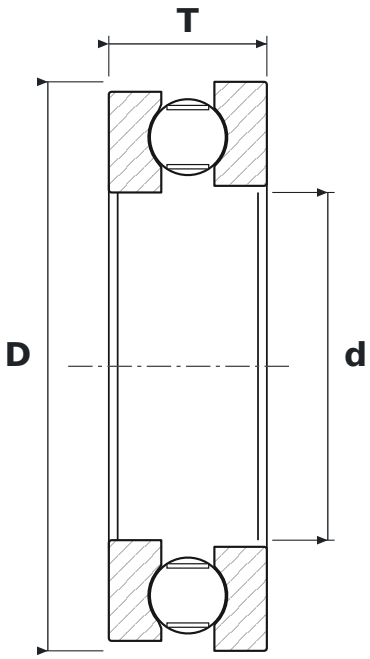

WYMIARY

d	średnica wewnętrzna	**55 mm**
D	średnica zewnętrzna	**90 mm**
T	wysokość łożyska	**25 mm**

PARAMETRY

Producent	**ZEN**
Symbol producenta	**S51211**
Elementy toczne	**łożysko kulkowe jednorzędowe**
Cechy	**Nierdzewne**
Masa	**0,382 kg**